平成２４年度全国中学校体育大会

第３３回全国中学校アイスホッケー大会

ト　ー　ナ　メ　ン　ト　表

白　鳥…苫小牧市白鳥アリーナ
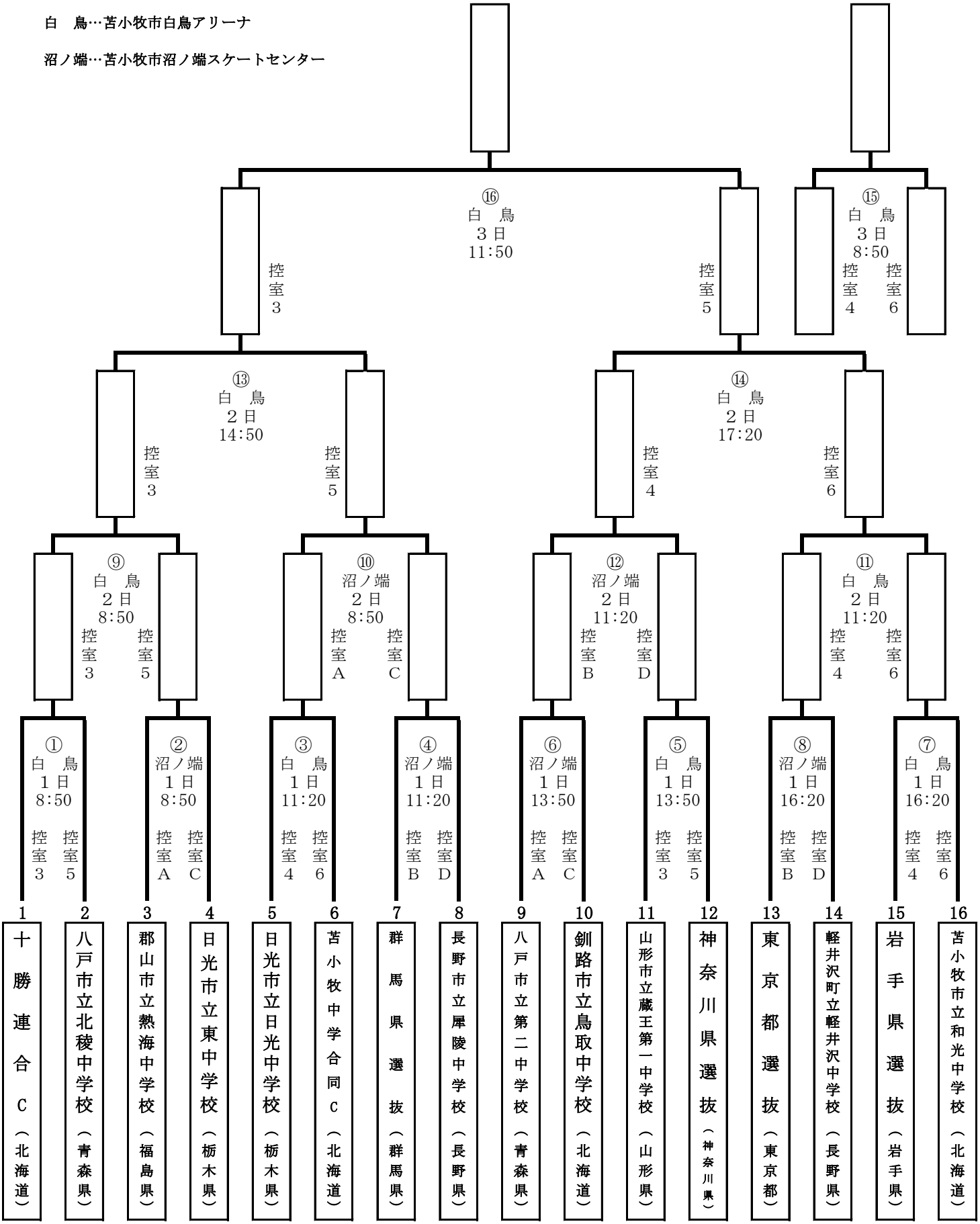
沼ノ端…苫小牧市沼ノ端スケートセンター