第60回国民体育大会冬季大会アイスホッケー競技組合せ表

少年の部

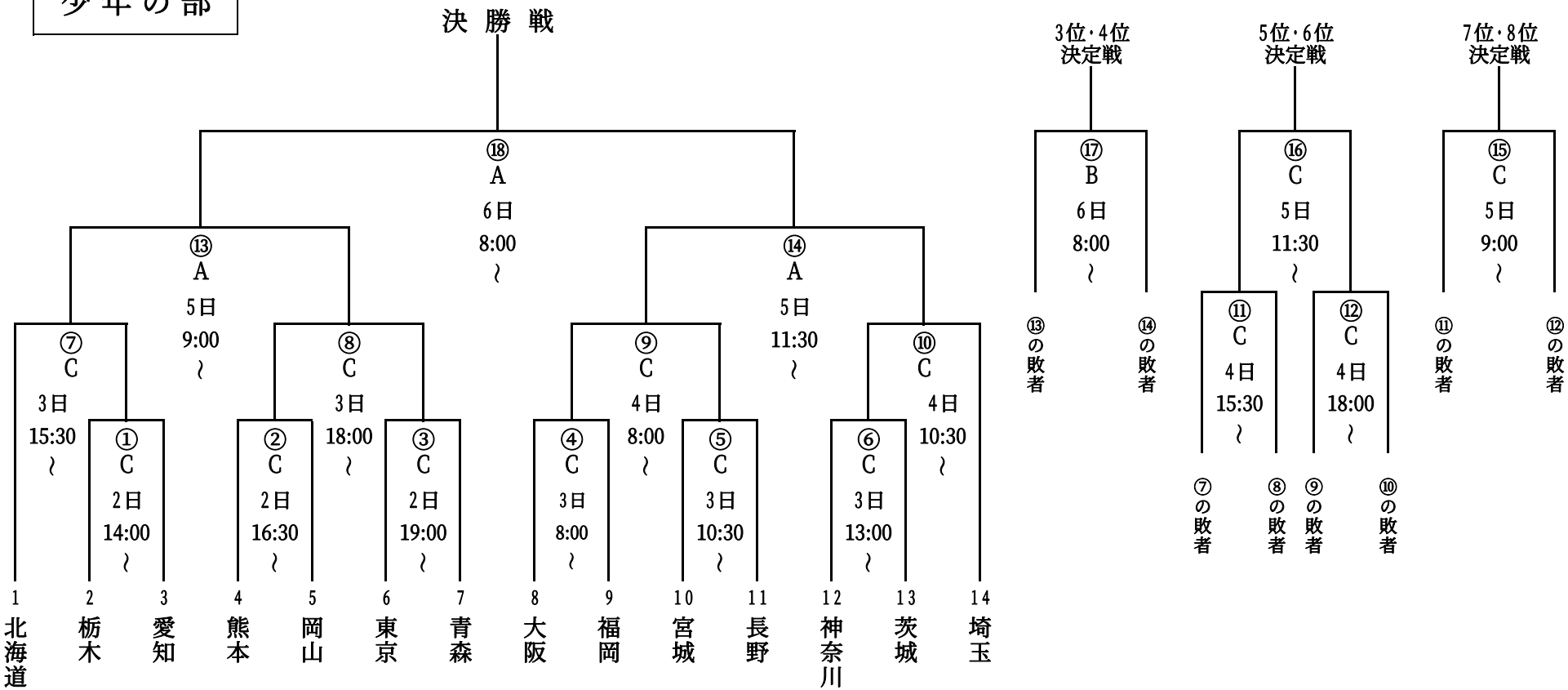

試合会場					
A	国立 代々木競技場	B	サントリー東伏見 アイスアリーナ	C	東大和 スケートセンター

ブロック	都道府県名	出場枠	ブロック	都道府県名	出場枠
北海道	北海道	1	中国・四国 九州	岡山　福岡　熊本	3
東北	青森　宮城	2			
関東	茨城　栃木　埼玉　神奈川	4	開催地	東京	1
北信越・東海 近畿	長野　愛知　大阪	3			

第60回国民体育大会冬季大会アイスホッケー競技組合せ表

成年の部

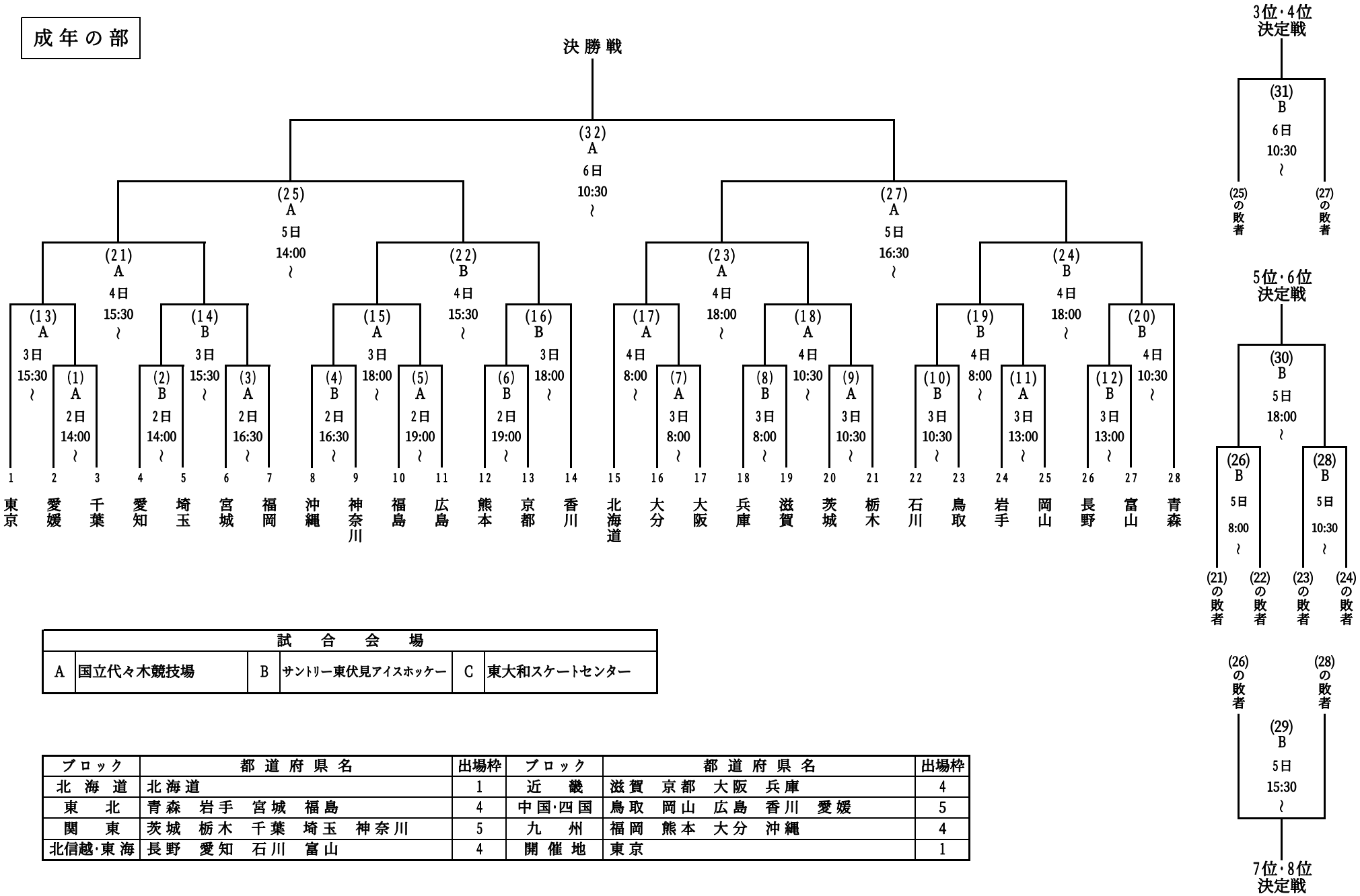

試合会場					
A	国立代々木競技場	B	サントリー東伏見アイスホッケー	C	東大和スケートセンター

ブロック	都道府県名	出場枠	ブロック	都道府県名	出場枠
北海道	北海道	1	近畿	滋賀　京都　大阪　兵庫	4
東北	青森　岩手　宮城　福島	4	中国・四国	鳥取　岡山　広島　香川　愛媛	5
関東	茨城　栃木　千葉　埼玉　神奈川	5	九州	福岡　熊本　大分　沖縄	4
北信越・東海	長野　愛知　石川　富山	4	開催地	東京	1